PLANIMETRIA
Esc.: 1:200

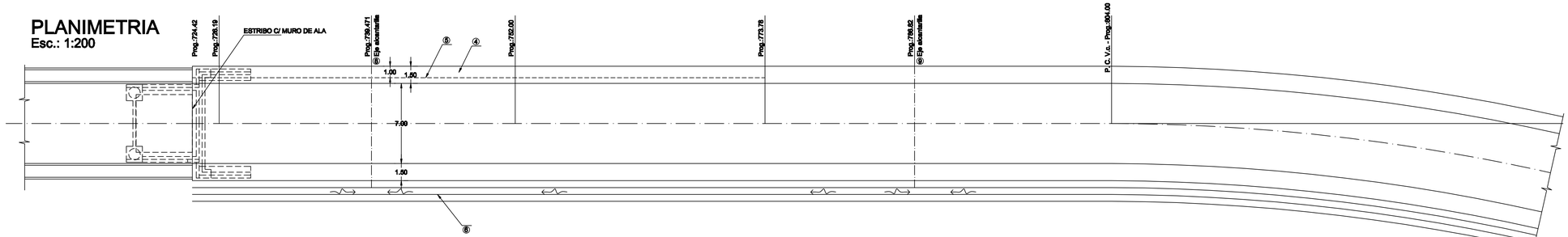

CORTE TRANSVERSAL
Esc.: 1:100

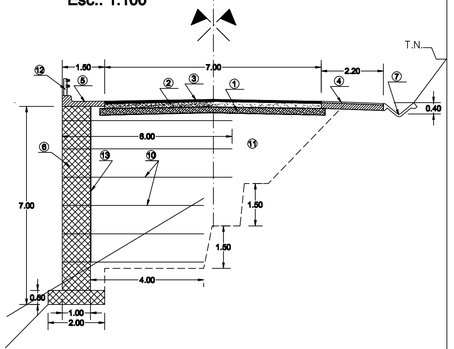

ALTIMETRIA Esc.: 1:200

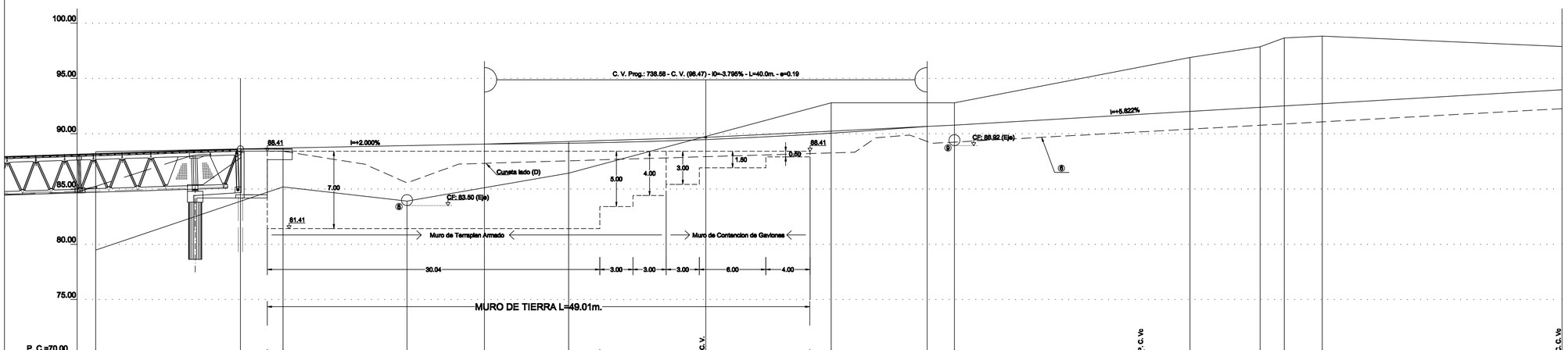

P. C.=70.00

PROGRESIVAS	711.351		724.420	726.646	728.271	739.471	746.471	754.081	758.99	766.47 (C. V.)	775.855	777.79	786.47	789.93	806.05 (P. C. Ve)	810.209	816.549	818.729	822.169	843.83 (C. C. Ve)
COTAS TERRENO	79.47			85.19		83.91		86.43				92.50		92.90		96.89	97.86	98.66	98.52	97.86
COTAS PROYECTO	86.36			85.70				86.22		86.86				90.78				92.51		95.97

REFERENCIAS:

1. SUB-BASE e=0.10m.
2. BASE GRANULAR EN 0.20m DE ESPESOR Y ANCHO VARIABLE S/ PERFIL TIPO DE PAVIMENTO
3. SUB-BASE GRANULAR EN 0.20m DE ESPESOR Y ANCHO VARIABLE S/ PERFIL TIPO DE PAV.
4. BANQUINA ESTABLIZADA e=0.15m. - a=1.50m.
5. CORDON CUNETA DE Hº e=0.18 - a=1.50 C/ DEFENSA L=50.0m.
6. MURO DE GAVIONES L=50.0m.
7. CUNETA REVESTIDA EN Hº SUP= 0.576 m2
8. ALCANTARILLA (Pr.:739.471) 83.50 - C.DE (86.50) Ø=1.0m. J=15.0m.
9. ALCANTARILLA (Pr.:786.82) 88.92 - C.DE (89.32) Ø=1.0m. J=12.0m.
10. MALLA HEXAGONAL DOBLE TORSION C/ REVESTIMIENTO PVC 8x10Cm. ALAMBRE GALVANIZADO CAL 2.7mm.
11. RELLENO ESTABILIZADO GRANULAR COMPACTADO
12. DEFENSA TIPO DPV
13. FILTRO GEOTEXTIL OPM30

DETALLE CORDON CUNETA
Esc.: 1:20

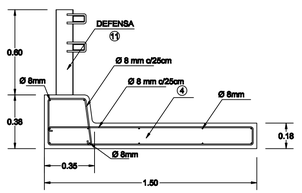

DIRECCION PROVINCIAL DE VIALIDAD TUCUMAN

DEPARTAMENTO ESTUDIOS Y PROYECTOS
DIVISION ESTRUCTURAS

OBRA : MEJORAMIENTO RUTA PROVINCIAL Nº 307
RUTA: PROVINCIAL Nº 307
TRAMO: EL NIDO - LA AMBOSTURA
SECCION: VARIANTE Km 30.5 - FIN DEL MUNDO

LAMINA FM.DR.C6
ESCALA 1:100 - 1:200

ACCESO - TERRAPLEN ARMADO Pr.:728.646 a Pr.:775.86

ESTUDIO :	PROYECTO :	DIBUJO :	REV :
Diciembre 2004	Ing Adolfo Rodriguez	C. Coco Novotny	01